

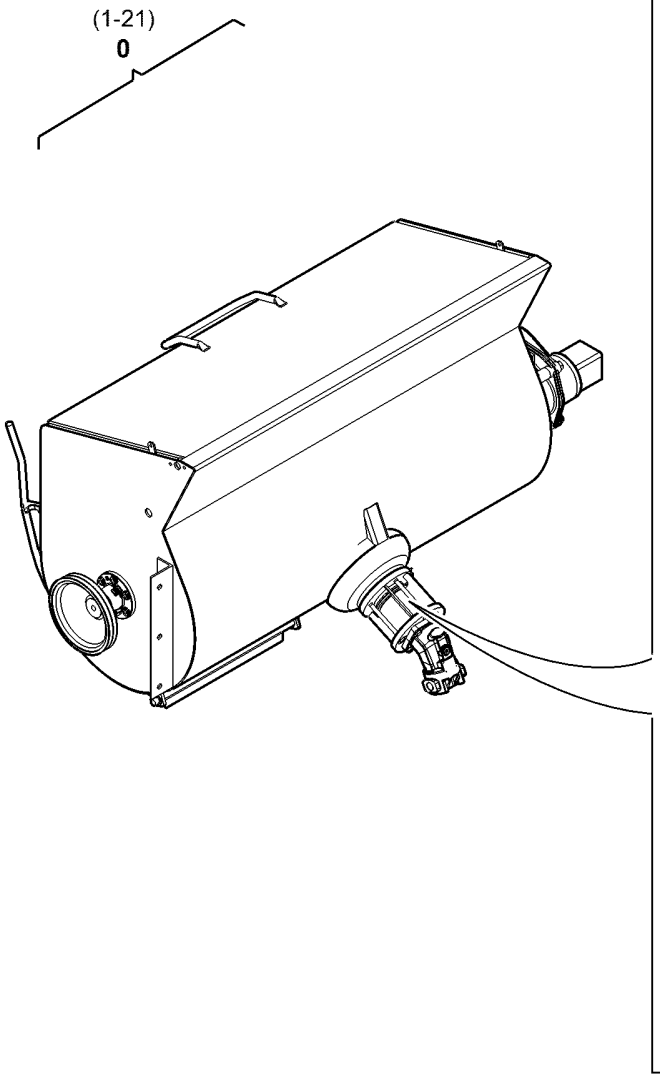

© Putzmeister Mörtelmaschinen GmbH 2010

Zeichnung Info-Logo.bmp

587875

Wirblereinheit

Zeich 1 - Zeich 2

8.1

40335-1402

Zeichnung

0	587875	1	Wirblereinheit	
1	072184006	1	.Wirbler U10	U10
2	036506002	4	.Sicherungsscheibe	VS10 / Poly 10X10
3	032358005	4	.Sechskantschraube	M10x30 DIN933-8.8 / Poly 10X10
4	041124000	4	.Wellendichtring	50x80x10-NB BA
5	072760006	1	.Verschleißhülse	A 50x38x68
6	072761005	1	.Scheibe	
7	072762004	1	.Distanzhülse	D40,2x51x34
8	200494005	1	.Antriebswelle	
9	002090005	2	.Rillenkugellager	6308 2RS
10	587172	1	.Hydr.-Motor	
11	596495	2	.Stutzen	
12	044022002	1	.Stutzen	GES 12LM
13	013157005	1	.O-Ring	101x6 DIN3771NBR70
14	276544002	1	.Distanzring	
15	036320000	2	.Sicherungsring	80x2,5 DIN472
16	036319008	2	.Sicherungsring	90x3 DIN472
17	586488	1	.Lagergehäuse	
18	032180008	4	.Sechskantschraube	M12x170 DIN931-8.8
19	036223000	1	.Sicherungsring	40x1,75 DIN471
20	036507001	4	.Sicherungsscheibe	VS12 / Poly 10X10
21	003549005	1	.Kegelschmiernippel	AM10x1 DIN71412 / Poly10X10