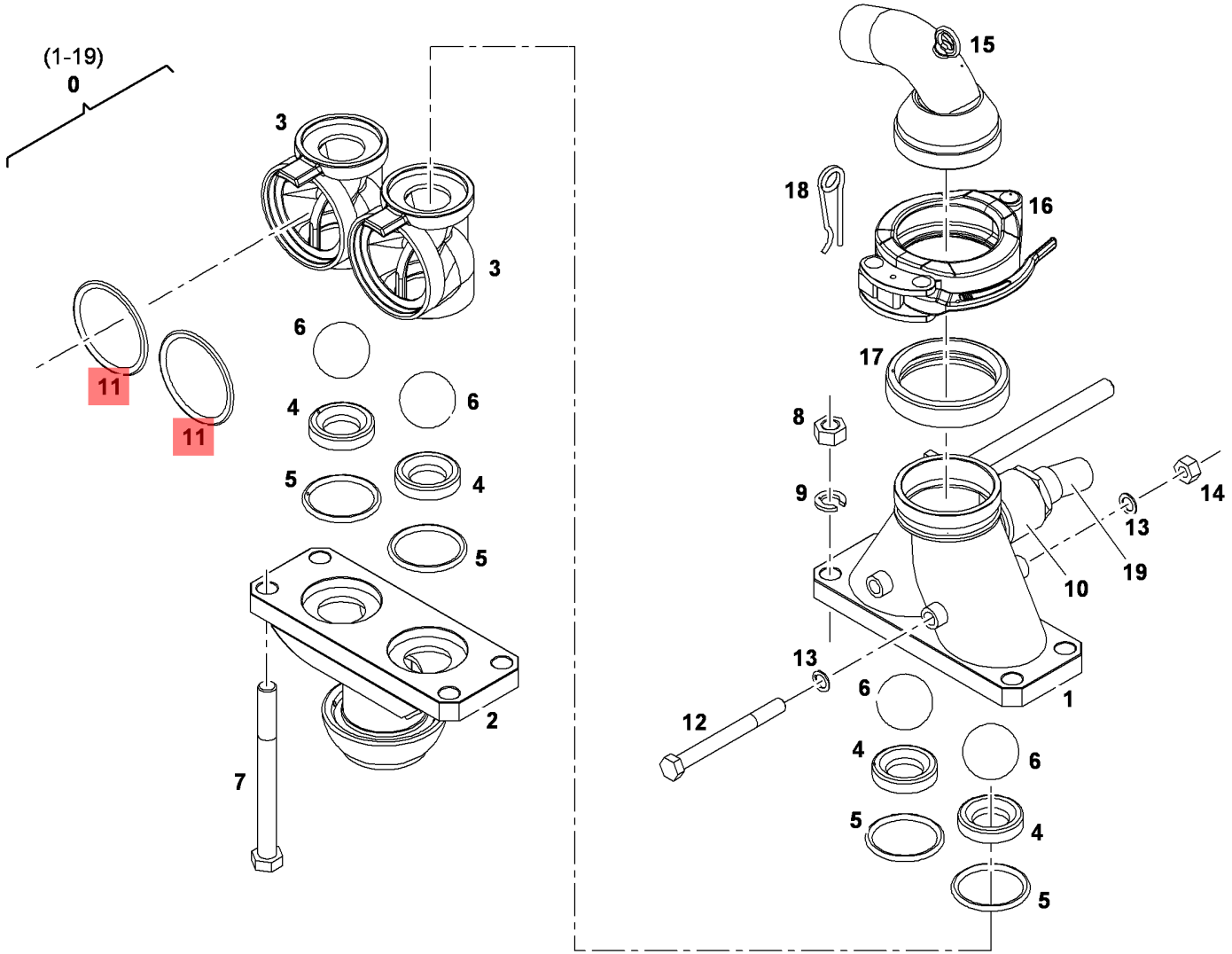

7.0
44322-0901

© Putzmeister Mörtelmaschinen GmbH 2010

Zeichnung Info-Logo.bmp 070632000

Pumpenkopf PVD244

Zeich 1 - Zeich 2

7.0

44322-1008

Zeichnung

0	070632000	1	Pumpenkopf	PVD244
1	488114	1	.Doppeldruckgehäuse	
2	488109	1	.Doppelsauggehäuse	
3	210516009	2	.Ventilgehäuse	D=90MM
4	495543	4	.Ventilsitz	
5	013154008	4	.O-Ring	70x8 DIN3771NBR70
6	207760004	4	.Ventilkugel	VG60/ST40
7	032231009	4	.Sechskantschraube	M20x220 DIN931-8.8
8	033710008	4	.Sechskantmutter	M20 DIN934-8
9	036110003	4	.Federring	A20 DIN127
10	001187003	1	.Kugelhahn	DN30 ..... *EB07-0-43524-1401*
11	013157005	2	.O-Ring	101x6 DIN3771NBR70
12	032217007	2	.Sechskantschraube	M16x160 DIN931-8.8
13	037537009	4	.Dichtring	A16x24,5 DIN7603-CU
14	033709006	2	.Sechskantmutter	M16 DIN934-8/Poly 10X10
15	488111	1	.Kupplungsgehäuse	
16	498678	1	.Schalenkupplung	SK-H100/4,0 ND, ST
17	001769007	1	.Dichtung A	DN100/4 NB
18	018878004	1	.Federstecker	DIN11024 / Poly10X10
19	213721008	1	.Rücklaufstutzen	