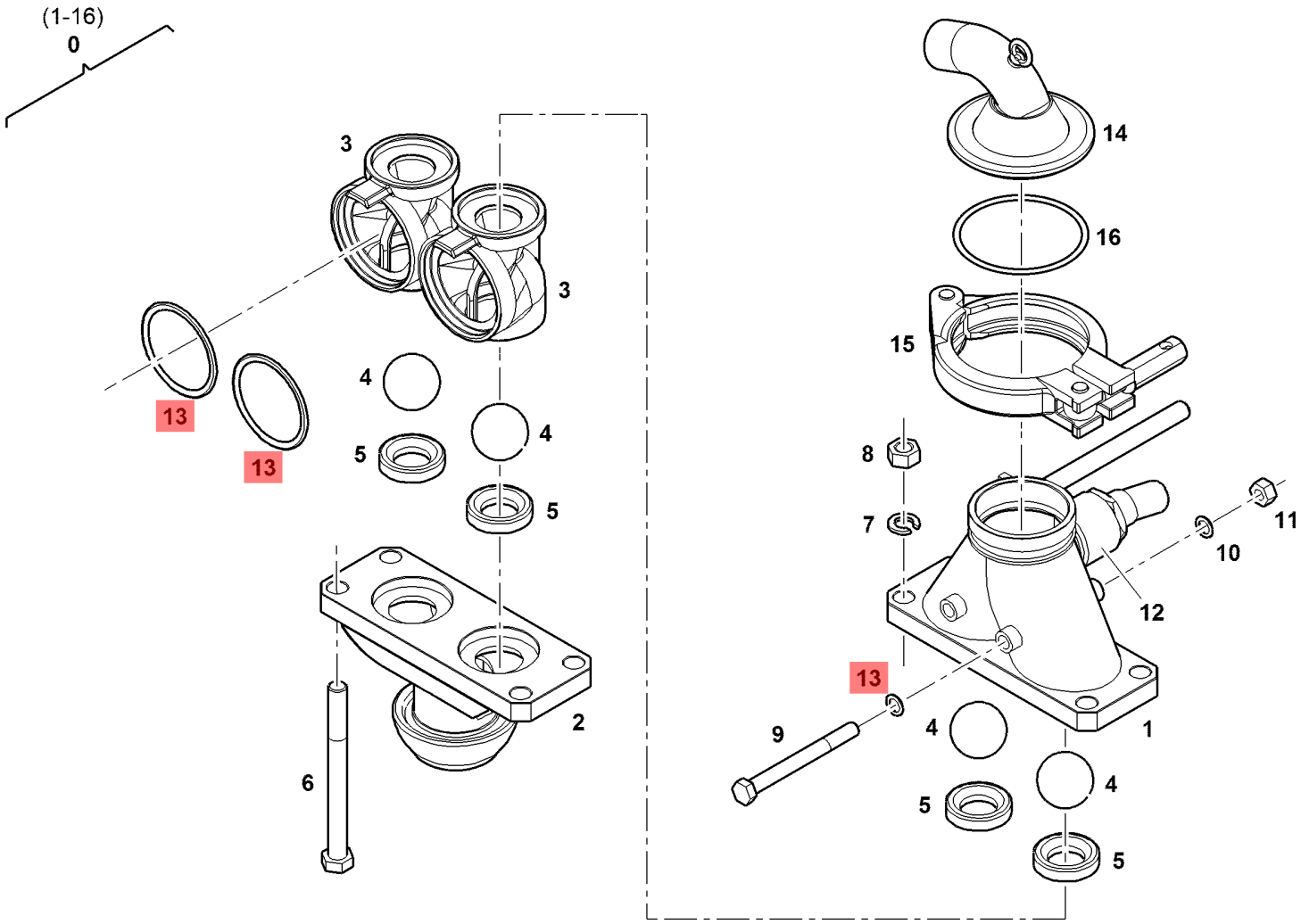

7.0
44005-0703

© Putzmeister Mörtelmaschinen GmbH 2010

Zeichnung Info-Logo.bmp

013734004

Pumpenkopf PVD260/250

Zeich 1 - Zeich 2

7.0

44005-1407

Zeichnung

0	013734004	1	Pumpenkopf	PVD260/250
1	073617006	1	.Doppeldruckgehäuse	
2	013869005	1	.Doppelsauggehäuse	A=130
3	209540002	2	.Ventilgehäuse	
4	013282006	4	.Kugel	70 V DIN5401
5	283405008	4	.Ventilsitz	
6	032231009	4	.Sechskantschraube	M20x220 DIN931-8.8
7	036110003	4	.Federring	A20 DIN127
8	033710008	4	.Sechskantmutter	M20 DIN934-8
9	032218006	2	.Sechskantschraube	M16X170 DIN931-8.8
10	037537009	4	.Dichtring	A16x24,5 DIN7603-CU
11	033709006	2	.Sechskantmutter	M16 DIN934-8/Poly 10X10
12	001187003	1	.Kugelhahn	DN30 ..... *EB07-0-43524-1401*
13	013157005	2	.O-Ring	101x6 DIN3771NBR70
14	081657003	1	.Kupplungsbogen	DN125
15	051342005	1	.Schalenkupplung	ZX-K 5" HD
16	043017005	1	.O-Ring	148x6 DIN3771NBR70