

(1-12)
0

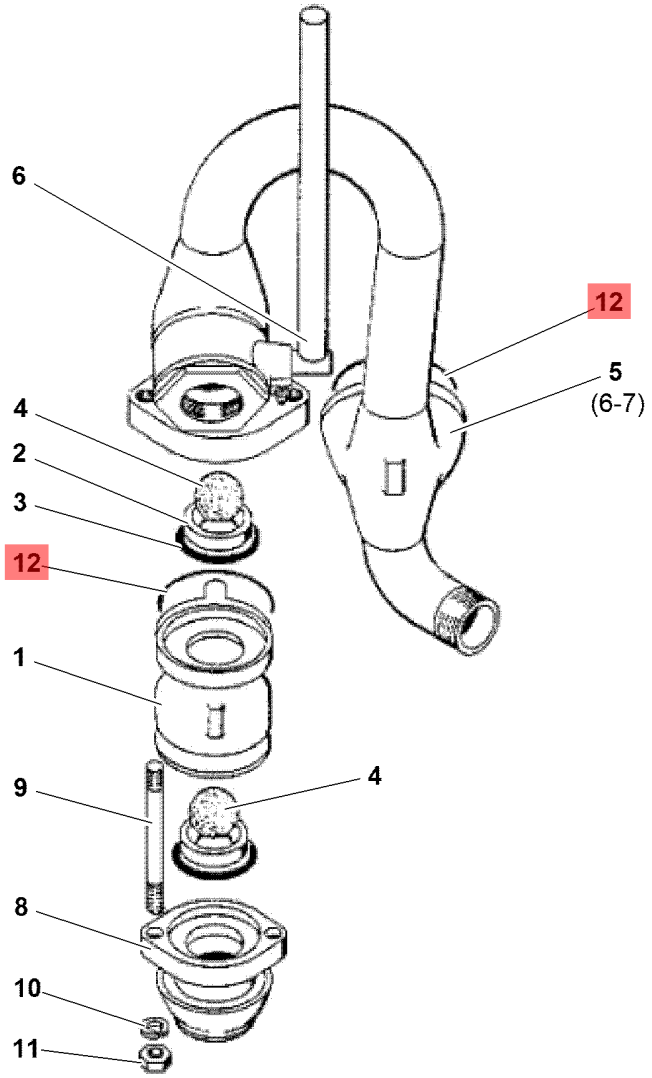

7.0
44003-1004

© Putzmeister Mörtelmaschinen GmbH 2010

Zeichnung Info-Logo.bmp 013192002

Pumpenkopf

Zeich 1 - Zeich 2

Zeichnung

0	013192002	1	Pumpenkopf	PVD140
1	210516009	1	Ventilgehäuse	D=90MM
2	495543	2	Ventilsitz	
3	013154008	2	O-Ring	70x8 DIN3771NBR70
4	207760004	2	Ventilkugel	VG60/ST40
5	013110000	1	Druckventilpumpengehäuse	
6	001187003	1	.Kugelhahn	DN30 ..... *EB07-0-43524-1401*
7	213721008	1	.Rücklaufstutzen	
8	206628008	1	Saugstutzen	
9	031988007	2	Stiftschraube	M20x180 DIN939-8.8
10	036110003	2	Federring	A20 DIN127
11	033710008	2	Sechskantmutter	M20 DIN934-8
12	013157005	2	O-Ring	101x6 DIN3771NBR70