


(1-12)
0

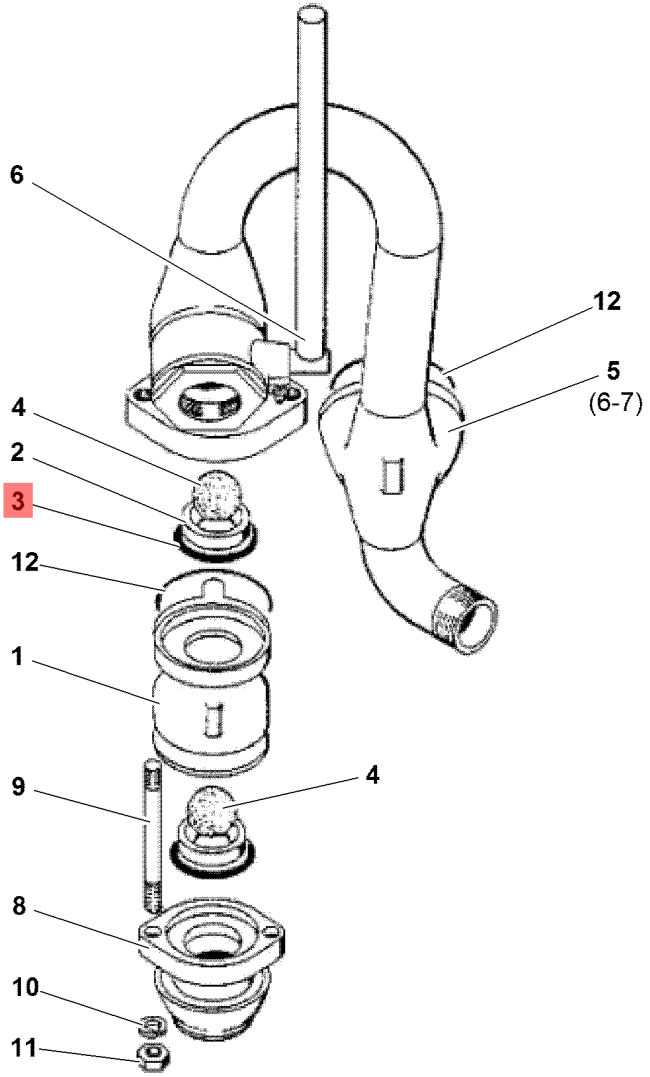


7.0
44003-1004

© Putzmeister Mörtelmaschinen GmbH 2010

Zeichnung Info-Logo.bmp 013192002

Pumpenkopf

Zeich 1 - Zeich 2



Zeichnung

| | | | | |
|---|---|---|---|---|
| 0 | 013192002 | 1 | Pumpenkopf | PVD140 |
| 1 | 210516009 | 1 | Ventilgehäuse | D=90MM |
| 2 | 495543 | 2 | Ventilsitz | |
| 3 | 013154008 | 2 | O-Ring | 70x8 DIN3771NBR70 |
| 4 | 207760004 | 2 | Ventilkugel | VG60/ST40 |
| 5 | 013110000 | 1 | Druckventilpumpengehäuse | |
| 6 | 001187003 | 1 | .Kugelhahn | DN30 ..... *EB07-0-43524-1401* |
| 7 | 213721008 | 1 | .Rücklaufstutzen | |
| 8 | 206628008 | 1 | Saugstutzen | |
| 9 | 031988007 | 2 | Stiftschraube | M20x180 DIN939-8.8 |
| 10 | 036110003 | 2 | Federring | A20 DIN127 |
| 11 | 033710008 | 2 | Sechskantmutter | M20 DIN934-8 |
| 12 | 013157005 | 2 | O-Ring | 101x6 DIN3771NBR70 |