

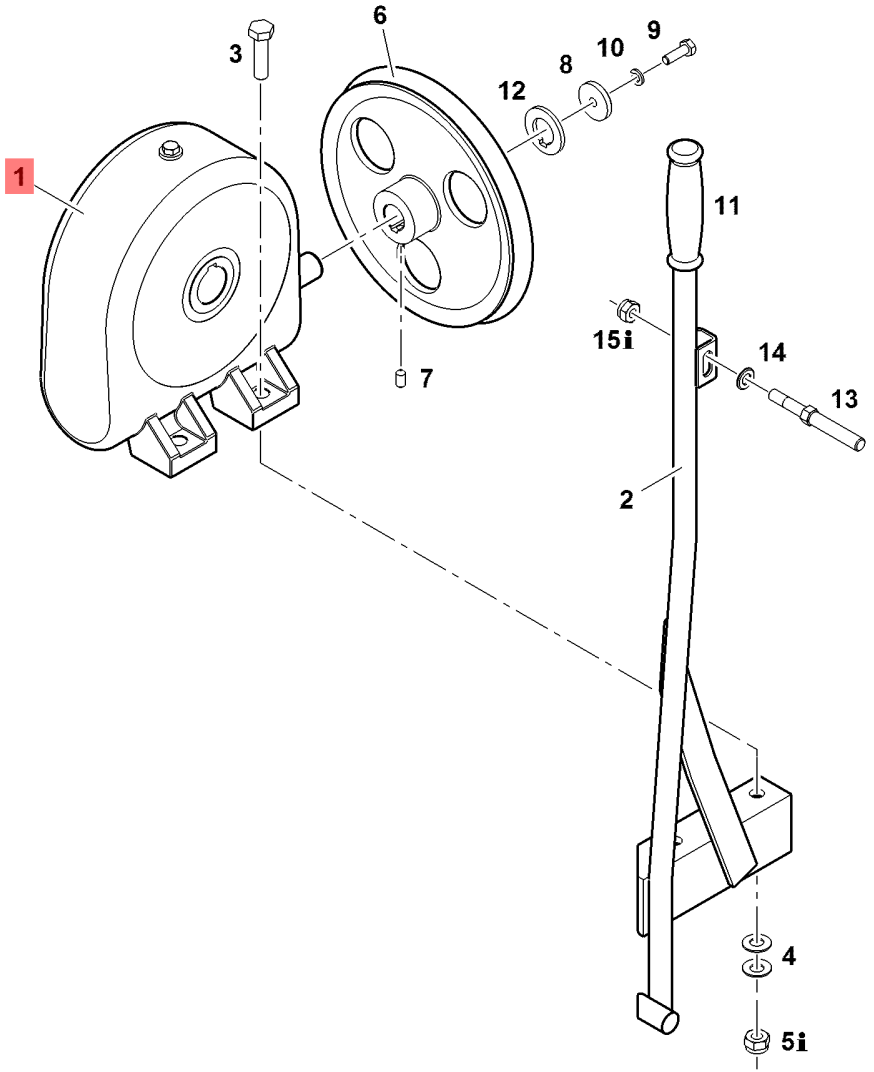

1.1
45238-1206

© Putzmeister Mörtelmaschinen GmbH 2010

Zeichnung Info-Logo.bmp

210483006

Schneckengetriebe

Zeich 1 - Zeich 2

1.1

45238-1407

Zeichnung

0	210483006	1	Schneckengetriebe	
1	003510005	1	.Schneckengetriebe	G01 I=24,5 ..... *EB01-1-44006-1207*
2	210181007	1	.Ausrückhebel	
3	032162000	2	.Sechskantschraube	M12x45 DIN931-8.8/Poly 10X10
4	038115006	4	.Tellerfeder	A25 DIN2093
5	034107005	2	.Sechskantmutter, selbstsi	M12 DIN985-8 / Poly 10X10
6	003360006	1	.Keilriemenscheibe	-1-1XSPA DW=223
7	043521009	1	.Gewindestift	M8x10 DIN913
8	210306002	1	.Scheibe	
9	032338009	1	.Sechskantschraube	M8x25 DIN933-8.8 / Poly 10X10
10	036105005	1	.Federring	A8 DIN127
11	063230008	1	.Kunststoffgriff	ø19
12	013399009	1	.Distanzscheibe	
13	438853	1	.Gewindebolzen	
14	037108001	1	.Scheibe	B10,5 DIN125-ST / Poly 10X10
15	034106006	1	.Sechskantmutter, selbstsi	M10 DIN985-8 / Poly 10X10