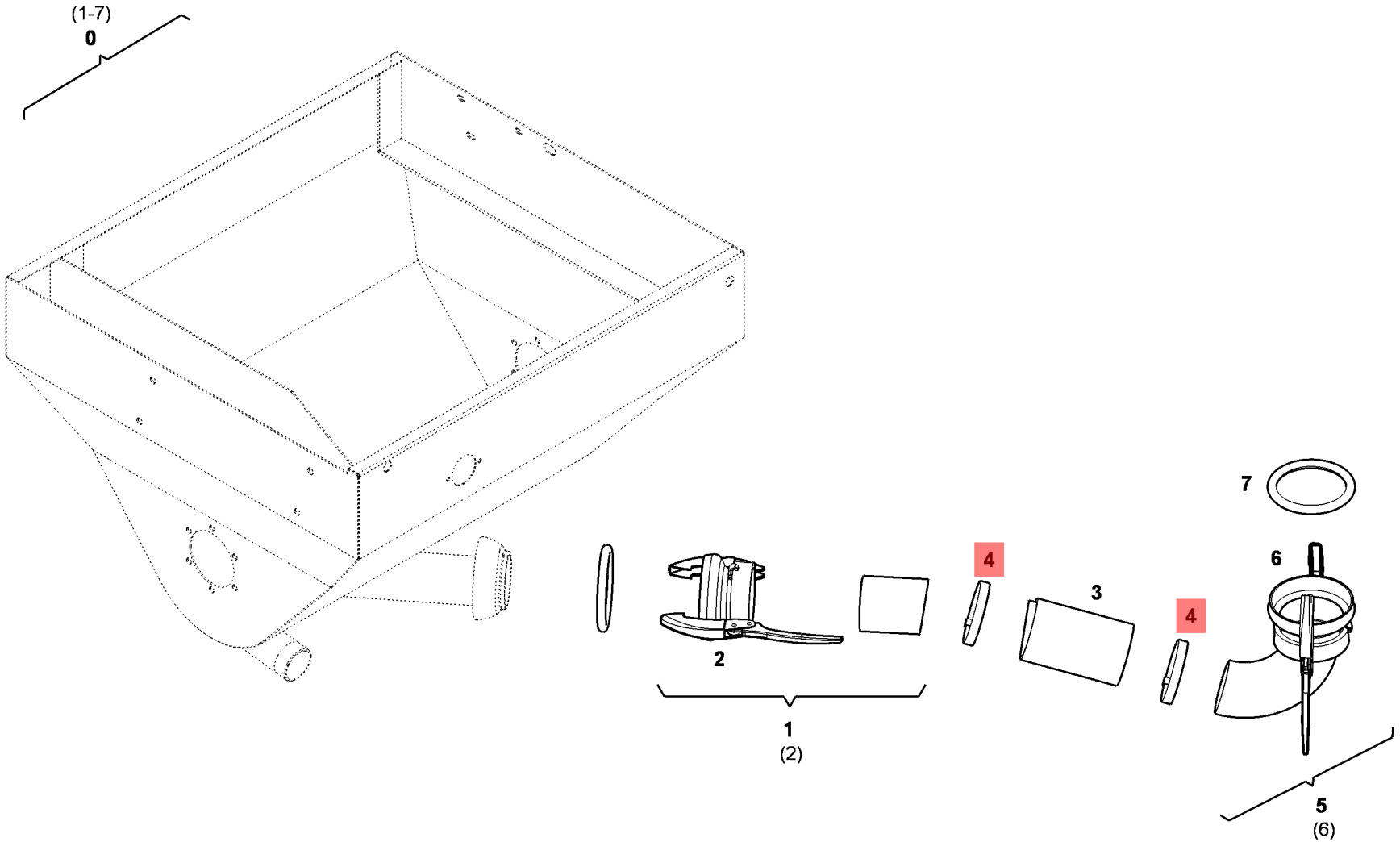

© Putzmeister Mörtelmaschinen GmbH 2010

Zeichnung Info-Logo.bmp

543458

Sauganschluß

Zeich 1 - Zeich 2

8.1

45985-1103

Zeichnung

0	543458	1	Sauganschluß	NG 90
1	200907000	1	.Saugbogen-Unterteil	
2	002223005	1	..Kardankupplung	KKM89
3	543453	1	.Kühlerschlauch	
4	002247007	2	.Schlauchschelle	Ø 100
5	200906001	1	.Saugbogen-Oberteil	
6	002223005	1	..Kardankupplung	KKM89
7	002224004	2	.O-Ring	112x14 DIN3771NBR50