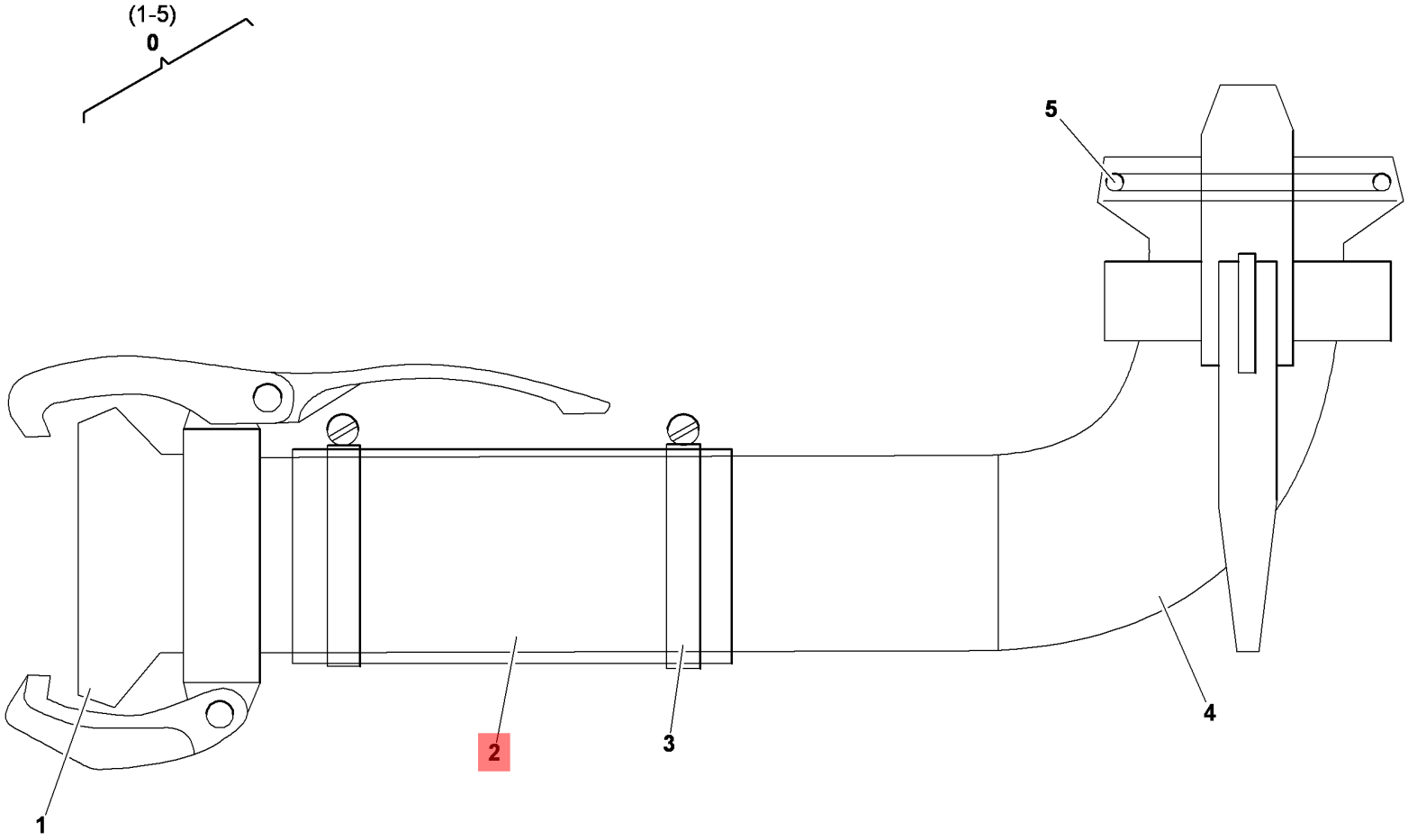

8.1
44017-0703
© Putzmeister Mörtelmaschinen GmbH 2010

Zeichnung Info-Logo.bmp 200419006

Sauganschluß

Zeich 1 - Zeich 2

8.1
44017-1005

Zeichnung

0	200419006	1	Sauganschluß	NG90
1	001081002	1	.Saugbogen-Unterteil	
2	002245009	1	.Kühlerschlauch	Ø 90X6X230
3	002247007	2	.Schlauchschelle	Ø 100
4	001082001	1	.Saugbogen-Oberteil	
5	002224004	2	.O-Ring	112x14 DIN3771NBR50