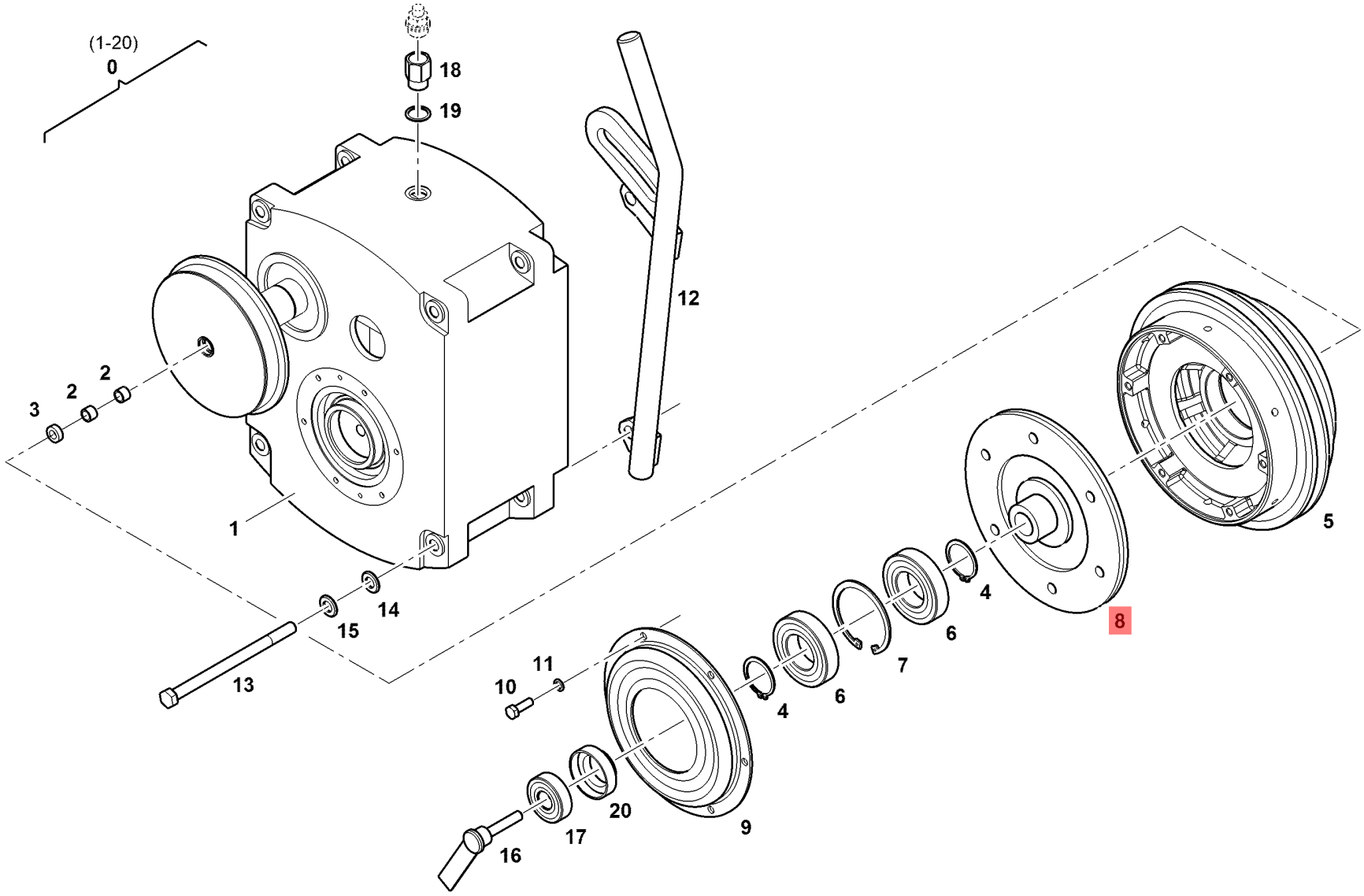

1.1
44007-1207

© Putzmeister Mörtelmaschinen GmbH 2010

Zeichnung Info-Logo.bmp

072524006

Getriebe mit Antrieb

Zeich 1 - Zeich 2

1.1

44007-1503

Zeichnung

0	072524006	1	Getriebe mit Antrieb	24,7
1	440628	1	.Aufsteckgetriebe	P54 . . . . . *EB01-1-45948-1610*
2	011117005	2	.Nadellager	14x10x10mm
3	036404007	1	.Wellendichtring	10x18x6-NB BA
4	036223000	2	.Sicherungsring	40x1,75 DIN471
5	214786000	1	.Keilriemenscheibe	-3- 1xSPA DW=268
6	002088004	2	.Rillenkugellager	6208 2RS1
7	036320000	1	.Sicherungsring	80x2,5 DIN472
8	002063003	1	.Kupplungsscheibe	180 E
9	063284009	1	.Druckplatte	
10	032338009	6	.Sechskantschraube	M8x25 DIN933-8.8 / Poly 10X10
11	036505003	6	.Sicherungsscheibe	VS8 / Poly 10X10
12	444419	1	.Spannhebel	
13	032181007	2	.Sechskantschraube	M12x180 DIN931-8.8
14	037110002	2	.Scheibe	B13 DIN125-ST / Poly 10X10
15	036107003	2	.Federring	A12 DIN127
16	011119003	1	.Ausrückbolzen	
17	011165002	1	.Rillenkugellager	
18	477609	1	.Verlängerung	
19	037541008	1	.Dichtring	A21x26 DIN7603-CU
20	014773006	1	.Ausrückdruckring	