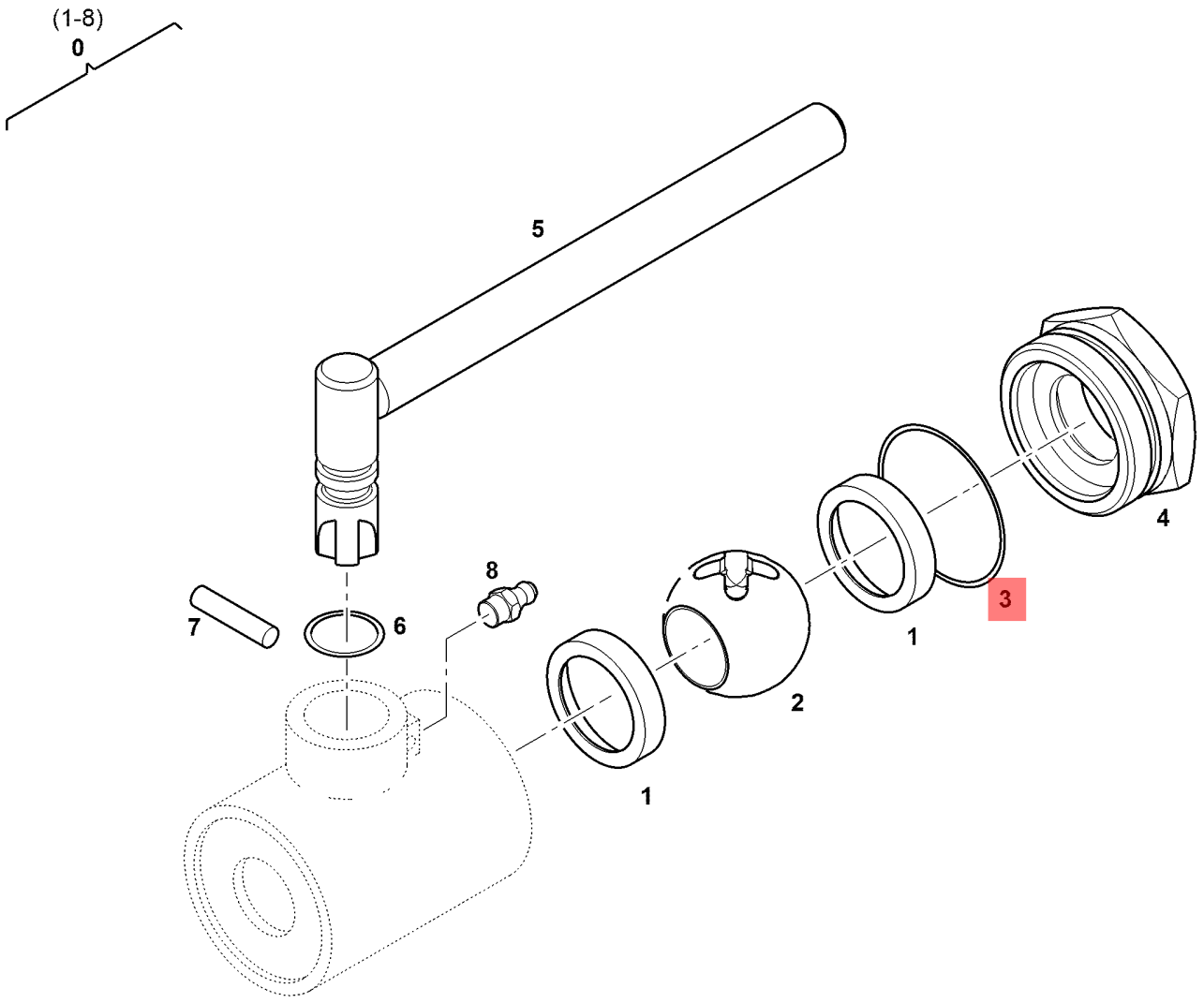

7.0
43524-1004
© Putzmeister Mörtelmaschinen GmbH 2010

Zeichnung 001187003

Kugelhahn

Zeich 1 - Zeich 2

7.0

43524-1401

Zeichnung

0	001187003	1	Kugelhahn	DN30
1	001175002	2	.Dichtring	NW 30
2	539447	1	.Kugelküken	
3	001184006	1	.O-Ring	54x3 DIN3771NBR70
4	287476004	1	.Einschraubstutzen	
5	001182008	1	.Schaltwelle	
6	001177000	1	.O-Ring	18x2,5 DIN3771NBR70
7	035310008	1	.Zylinderstift	M6x36 DIN6325
8	003548006	1	.Kegelschmiernippel	CM10x1 DIN71412